Szerelési segédlet

Home Box forgatható cipőtartó állvány

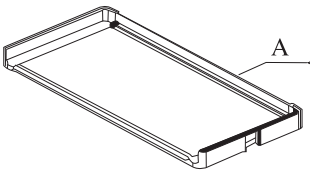

A

6 tálcás verzió-->6db

10 tálcás verzió-->10db

12 tálcás verzió-->12db

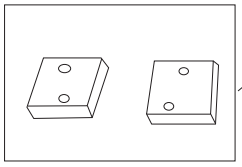

B

6 tálcás verzió-->6db

10 tálcás verzió-->10db

12 tálcás verzió-->12db

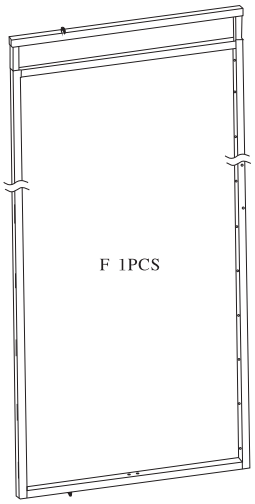

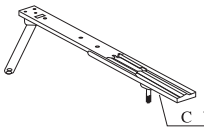

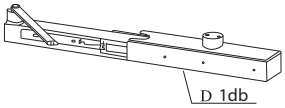

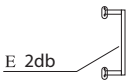

M6*35
G 2db

M8 Nut
H 3db

M4*16
I 8db

M4*5
J 4db

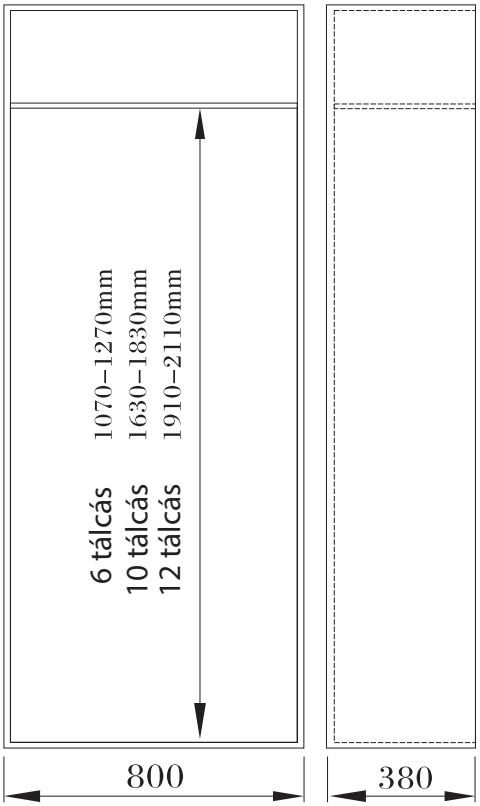

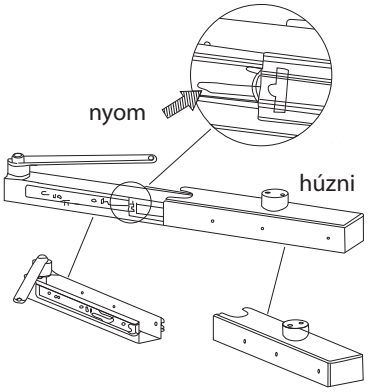

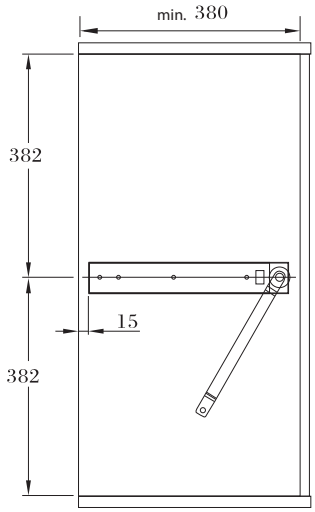

Felső vezetősín

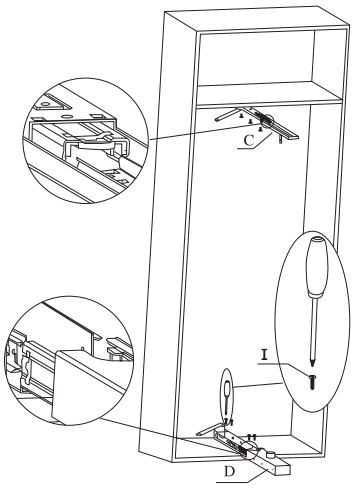

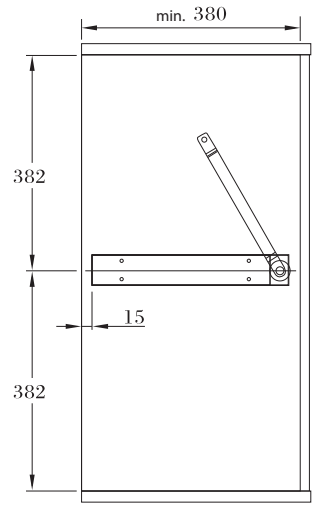

Alsó vezetősín

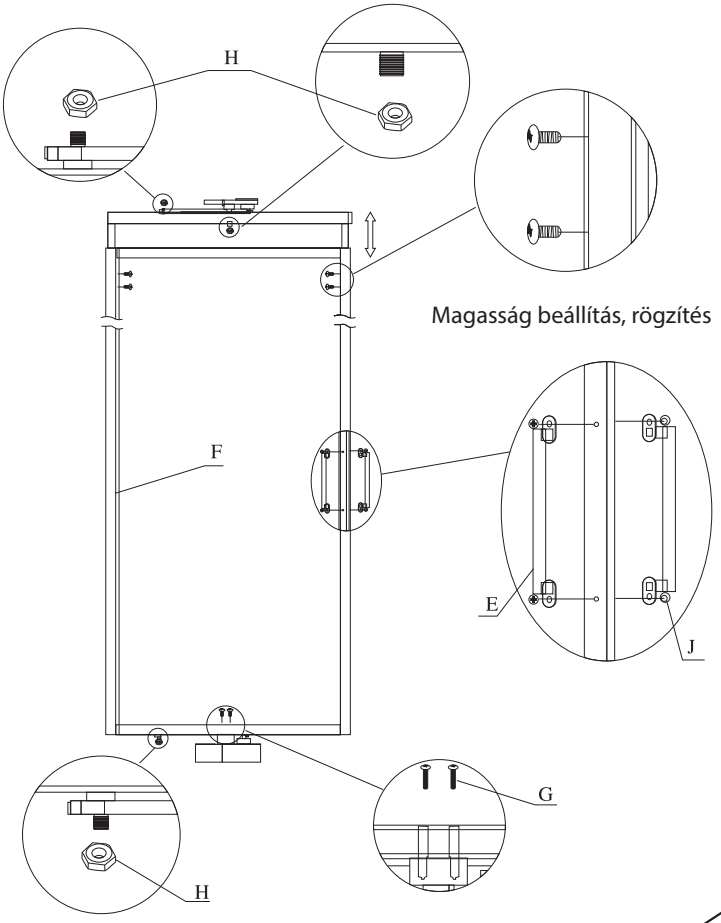
H
Magasság beállítás, rögzítés
F
E
J
G
H

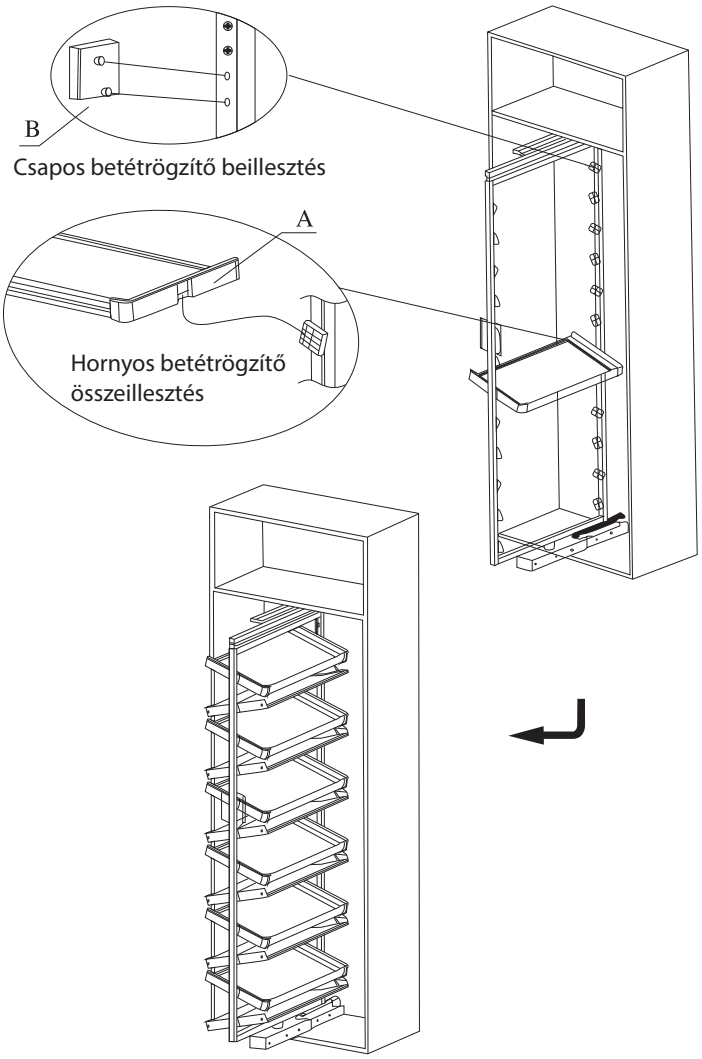
B
Csapos betétrögzítő beillesztés
A
Hornyos betétrögzítő
összeillesztés